VENIEC V101

DĹŽKA=83,2bm

M 1:10

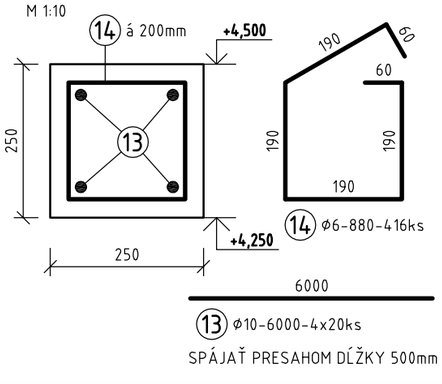

SPÁJAŤ PRESAHOM DĹŽKY 500mm

MATERIÁL:

- **TRIEDA BETÓNU C25/30-XC1(SK)-Cl 0,4-Dmax16**
- **TRIEDA BETONÁRSKEJ OCELE B500B**

POZNÁMKY:

- KRYTIE VÝSTUŽE 25mm
- VÝSTUŽ JE KÓTOVANÁ NA OSOVÉ VZDIALENOSTI
- POZDĹŽNU VÝSTUŽ VENCOV V ROHOVÝCH A T-SPOJOCH PREVIAZAŤ PRINCIPIÁLNE PODĽA PRILOŽENÉHO DETAILU
- REZERVA NA STYKOVANIE PRESAHOM A PREVIAZANIE V ROHOVÝCH A T-SPOJOCH JE ZAPOČÍTANÁ V DĹŽKE POZDĹŽNYCH POLOŽIEK
- V PRÍPADE POTREBY STYKOVANIA VÝSTUŽE PRESAHOM URČIŤ DLŽKU PRESAHU AKO 50-NÁSOBOK PRIEMERU STYKOVANÉHO PRÚTA
- V PRÍPADE NEJASNOSTÍ ALEBO POCHYBNOSTÍ KONTAKTOVAŤ ZODPOVEDNÉHO PROJEKTANTA
- AKÉKOĽVEK ZMENY NA NOSNEJ KONŠTRUKCII JE POTREBNÉ PÍSOMNE ODSÚHLASIŤ S PROJEKTANTOM STATIKY

Názov stavby:	**Rekonštrukcia objektu Donnerova ulica**			Ing. Jozef HÝROŠ Hrable 35, 976 57 Michalová tel.: 0948 042 717 e-mail: j.hyros@gmail.com	
Objekt:	SO 01				
Stavebník:	Bratislavský samosprávny kraj				
Miesto stavby:	budova so súp. č. 716, parcela č. 355 KN-C, kat. úz. Karlova Ves, okres BA IV				
Stupeň projektu:	Projekt stavby	Profesia:	Statika	Dátum:	05/2026
Vypracoval:	Ing. Jozef Hýroš			Mierka:	1:100
Zodp. projektant:	Ing. Jozef Hýroš			Formát:	2xA4
Názov výkresu:	**Tvar a výstuž venca na atike nad 1. PP**			Číslo výkresu:	**ST-07.0**

VÝKAZ VÝSTUŽE

PRVOK	POLOŽKA	PRIEMER [mm]	DĹŽKA [mm]	MNOŽSTVO [ks]	DĹŽKA [m] B 500B	
					Ø6	Ø10
V101	13	10	6000	80		480,00
	14	6	880	416	366,08	
DĹŽKA PROFILU CELKOM [m]					366,1	480,0
HMOTNOSŤ PROFILU [kg/m]					0,222	0,617
HMOTNOSŤ PROFILU CELKOM [kg]					81,3	296,2
HMOTNOSŤ CELKOM [kg]					377,4	

TYPICKÉ DETAILY STYKOVANIA VÝSTUŽE

DETAIL PREVIAZANIA VÝSTUŽE V ROHOVOM SPOJI

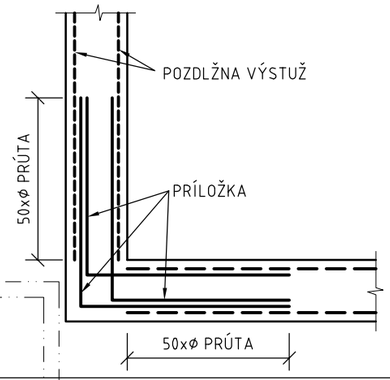

DETAIL PREVIAZANIA VÝSTUŽE V T-SPOJI

